# PINOUT

## UNIT Pulsar ESP32-C6

### Vista superior

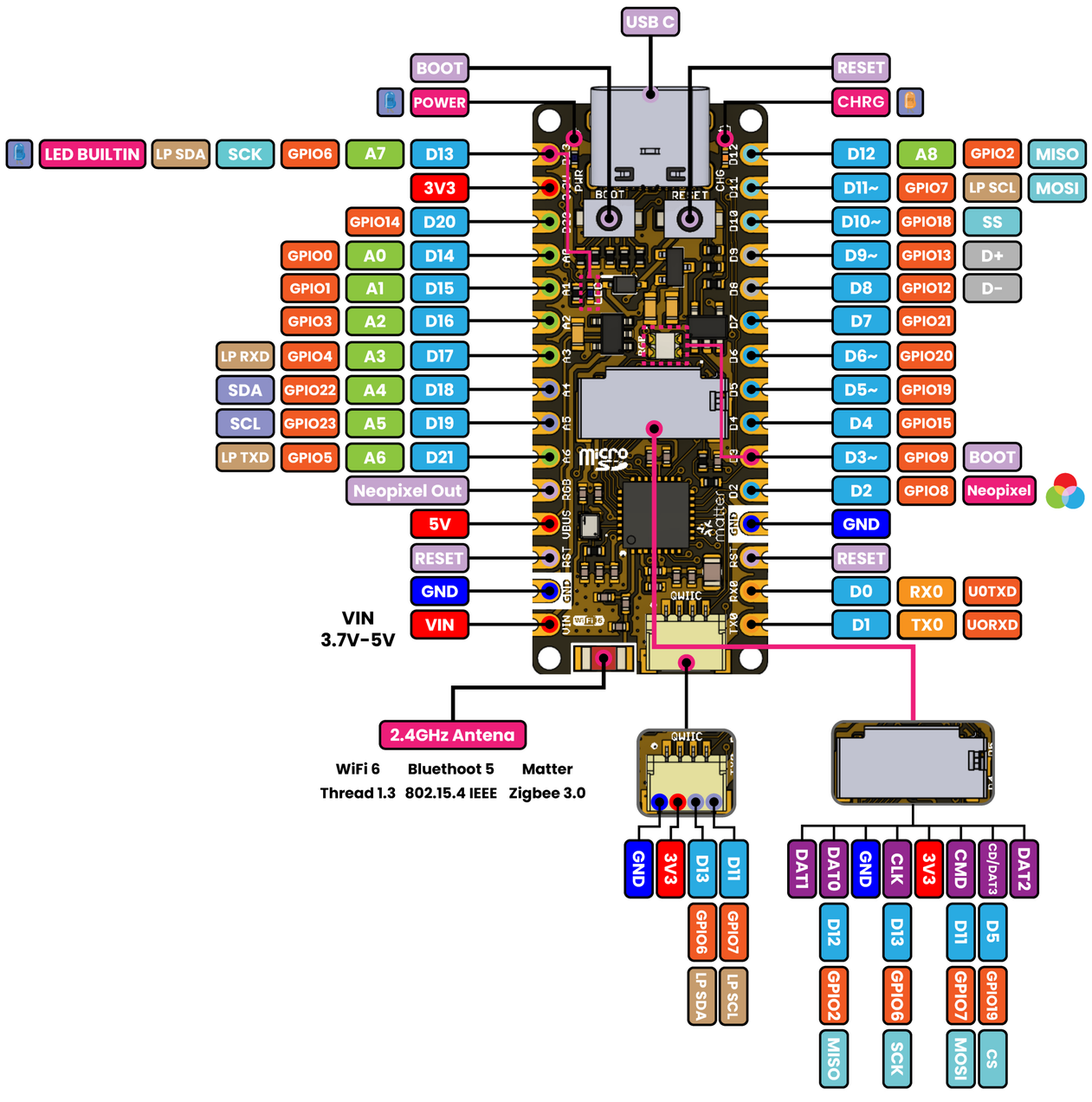


### Vista inferior

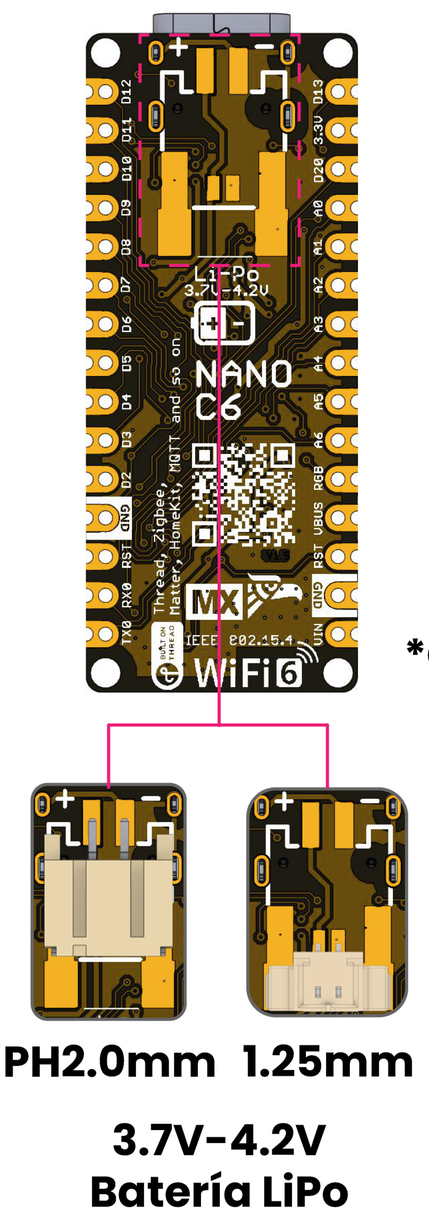


***Conectores de batería no incluidos**

**PH2.0mm 1.25mm**

**3.7V-4.2V**
**Batería LiPo**

## Leyenda

- Alimentación
- GND
- Dispositivos
- Sistema
- GPIO Compatibles con Arduino NANO (~PWM)
- GPIO ESP32
- Analógicos
- UART/USART
- SPI
- I2C
- Función de Bajo Consumo
- USB Data
- Micro SD
- LED
- LED
- LED RGB