PINOUT
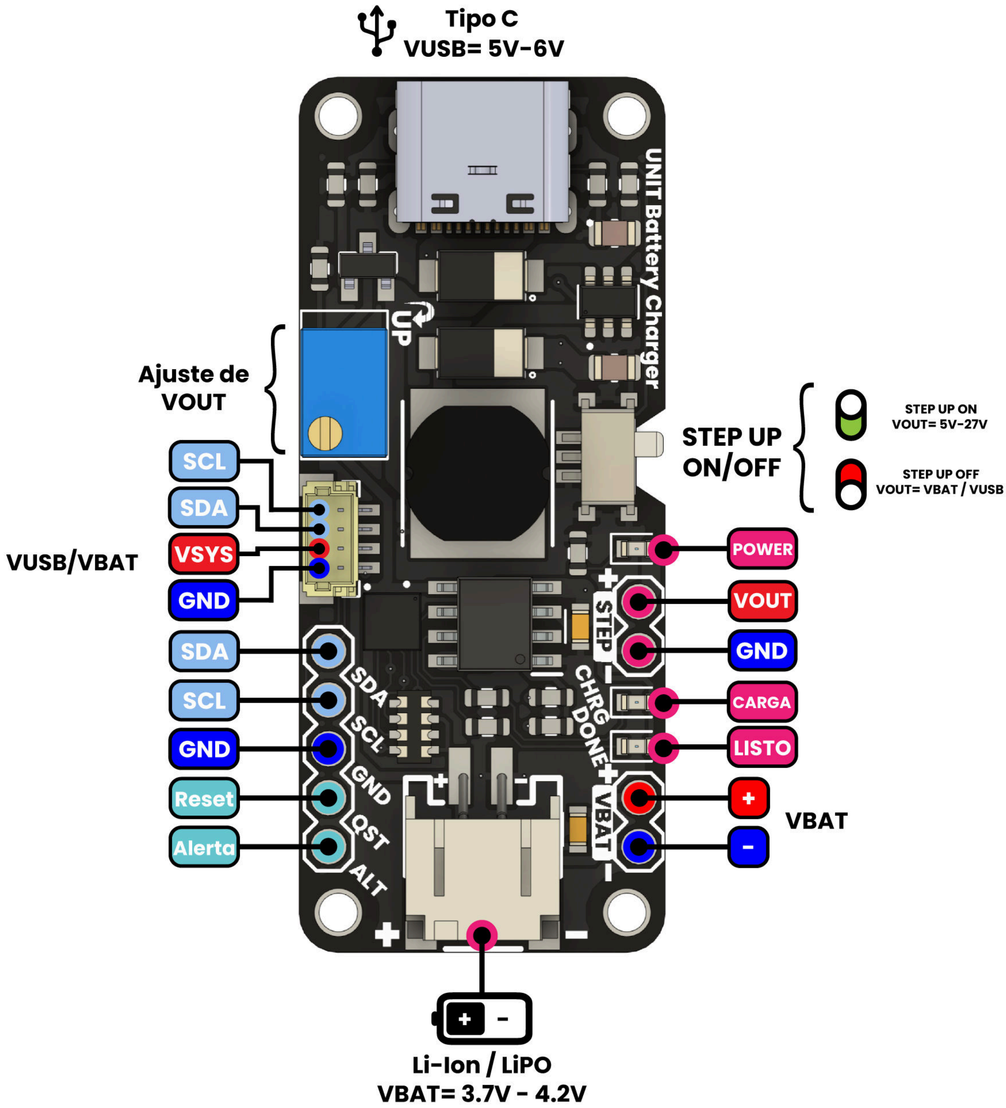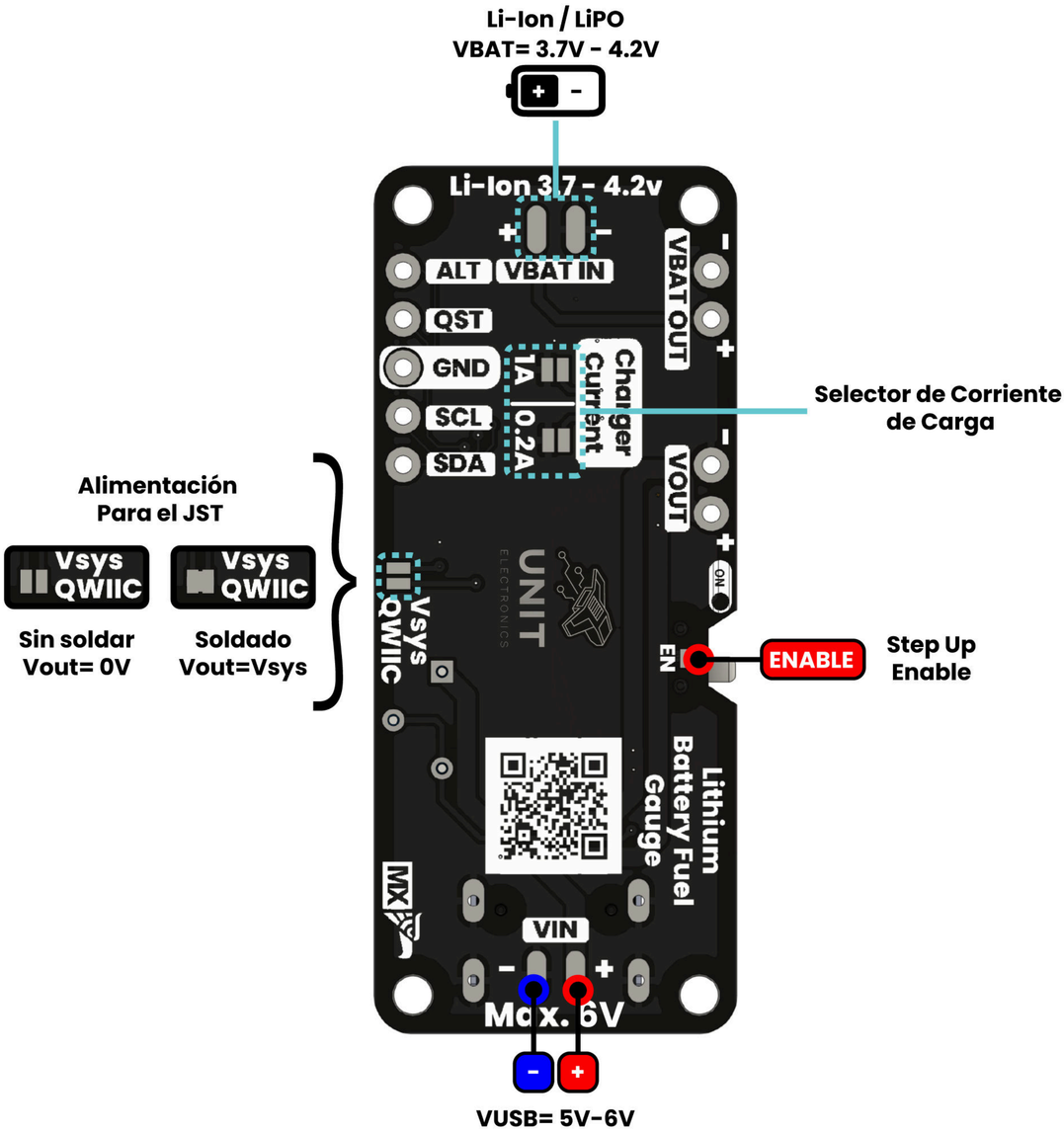
UNIT Cargador de Batería LiPo Boost & I2C